BeWARD
IP ВИДЕОНАБЛЮДЕНИЕ

STARVIS

SV2015-R23P2

www.beward.ru

5 MEGA PIXEL

23X OPTICAL zoom

HighPoE 30W

- Высокочувствительный 2 Мп сенсор Sony Starvis
- 23-кратный оптический зум, f = 5.0 - 117.0 мм
- Варифокальная ИК-подсветка (до 250 м)
- Режим высокоскоростной съемки 60 к/с
- Аппаратный WDR до 140 дБ
- Встроенная видеоаналитика (по лицензии)
- Функция автослежения за объектами (auto-tracking)
- Кодирование: H.265/H.264/MJPEG
- Функция «стабилизация изображения»
- Уличное исполнение, P66, от -40 до +60°C

Высокая чувствительность

IP-камера оснащена сверхчувствительным сенсором Sony Starvis, который обеспечивает изображение с минимальным уровнем шумов в сумеречное и ночное время. Это значительно повышает уровень детализации объектов и позволяет применять такие IP-камеры там, где другие более ранние модели не справлялись из-за низкой чувствительности или недостаточной детализации изображения.

BEWARD STARVIS

Обычная камера

Встроенная видеоаналитика

В IP-камерах серии SV встроена возможность видеоанализа, например: подсчет посетителей, детектор праздношатания, пересечение линии и т.д. Он расширяет их возможности 8-ю режимами детекции, включающими всесторонние функции видеонаблюдения и быструю реакцию камеры на разные наблюдаемые сцены.
Доступно после приобретения лицензии.

Функция auto-tracking

В камере реализована функция автоматического автоматического слежения объекта. Определив движущийся объект, она начинает поворачиваться вслед за ним, что позволяет в дальнейшем увидеть все перемещения объекта в зоне наблюдения.

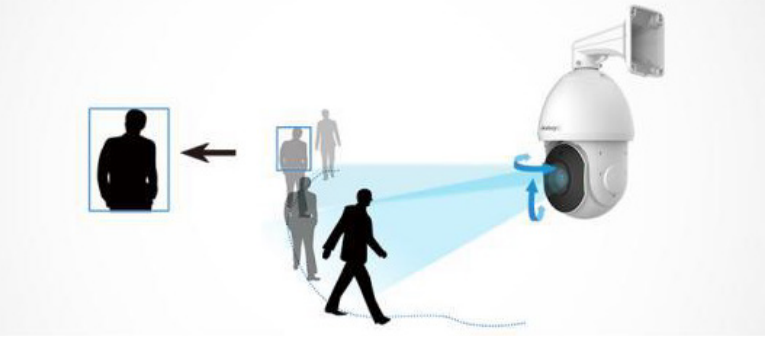

SV2015-R23P2

BeWARD
IP ВИДЕОНАБЛЮДЕНИЕ

Аппаратный WDR до 140 дБ

Благодаря этой технологии удается получить высококачественное изображение в сложных условиях: при установке напротив окна либо дверного проема в помещении, против солнца, в зоне видимости ярких источников света (ламп освещения, автомобильных фар), а также при наличии затемненных участков в зоне наблюдения (тень здания, ограждения и т.д.).

Общие характеристики	
Сенсор	2 Мп, КМОП 1/2.8" SONY Starvis, День/Ночь
Чувствительность	0.002 лк (день) / 0.001 лк (ночь)
Угол обзора	От 3 до 60° (по гориз.), от 2 до 35° (по верт.)
Управление диафрагмой	АРД
Увеличение	Оптическое: 23x, f=5.0-117.0 мм
	Цифровое, через веб-интерфейс
WDR	Аппаратный 2-кратный (до 140 дБ)
Шумоподавление	2D/3DNR
Скорость затвора	От 1/5 до 1/100000 сек. (авто, вручную)
Количество предустановок	255
Панорамирование	360° (непрерывно)
Скорость панорамирования	От 0.5 до 180°/сек (вручную),
	до 240°/сек (в режиме «предустановки»)
Наклон	От 0 до 90° (автопереворот)
Наблюдение	Тур: 8 маршрутов; автопатрулирование: 4 маршрута;
Дополнительно	Электромех. ИК-фильтр, прогр. сканирование,
	автослежение за объектами (auto-tracking)
Видео	
Формат сжатия	H.265, H.264 HP/MP/BP, Motion JPEG
Видеопоток	Одновременное кодирование: до 3 потоков
Разрешение	1920×1080, 1280×960, 1280×720, 704×576, 640×480,
	640×360, 352×288, 320×240, 320×192
Скорость кадров	60 к/с для всех разрешений
Скорость передачи	От 16 кбит/с до 16 Мбит/с (режимы работы VBR/CBR)
Параметры изображения	Яркость, контраст, насыщенность, резкость, поворот,
	автопереворот при переходе через нижнюю точку,
	переворот, автокалибровка, отражение, АРУ,
	цифр. стабилизация изображения,
	баланс белого, выдержка (авто, вручную),
	компенсация засветки, HLC, BLC, антитуман,
	коридорный режим, режим ИК-баланса
Титры	Текст, дата, время
Аудио	
Аудиовыход	1 канал
Аудиовход	1 канал
Компрессия	G. 711, AAC
Дополнительно	Симплекс, дуплекс
Подсветка	
Управление	Автоматическая регулировка мощности

Дальность	До 250 м
Включение	Авто вкл./выкл.
Дополнительно	Угол подсветки: в завис-ти от угла обзора
Сеть и интерфейсы	
Сетевой интерфейс	10Base-T/100Base-TX Ethernet порт
Сетевые протоколы	IPv4/v6, TCP, UDP, RTP, RTSP, RTCP, HTTP, HTTPS,
	DNS, DDNS, FTP, NTP, SMTP, UPnP, PPPoE,
	VLAN, 802.1x, SIP
Вход тревоги	2 канала
Выход тревоги	2 канала, режимы NO или NC
Соединение	DHCP, статический адрес
Безопасность	Многоур. доступ пользователей с защитой паролем,
	фильтр по IP, доступ по HTTPS
Пользователи	До 20 учетных записей
Дополнительно	Поддержка карт microSDXC (до 256 ГБ)
Запись и события	
События	Детекция движения/звука, сетевая ошибка,
	тревожный вход
Детекция движения	Многозонный детектор
Отправка по почте	Кадры
Запись на FTP	Видео, снимок
Запись на NAS, карту памяти	Видео, снимок
Эксплуатация	
Питание	24 В 2 А (AC), High PoE (802.3at) 30 Вт
Потребляемая мощность	До 25.5. Вт
Рабочий диапазон температур	От -40 до +60°C
Система микроклимата	Система обогрева
Класс защиты	IP66
Размеры (дхв)	Ø205x308 мм
Вес	4 кг (нетто)
Управление	Веб-интерфейс, проф-ое бесплатное ПО
Системные требования	Microsoft Internet Explorer 9.x или выше в среде
	Microsoft Windows 10 / 8.1 / 8 / 7
Комплектация	
Комплект поставки	Скоростная поворотная купольная IP-камера
	Набор для монтажа
	Кронштейн
	Компакт-диск (с документацией и ПО)
	Упаковочная тара

SV2015-R23P2

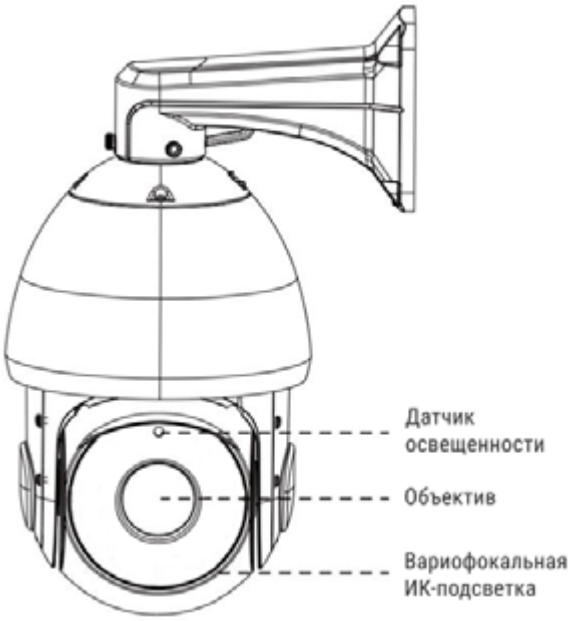

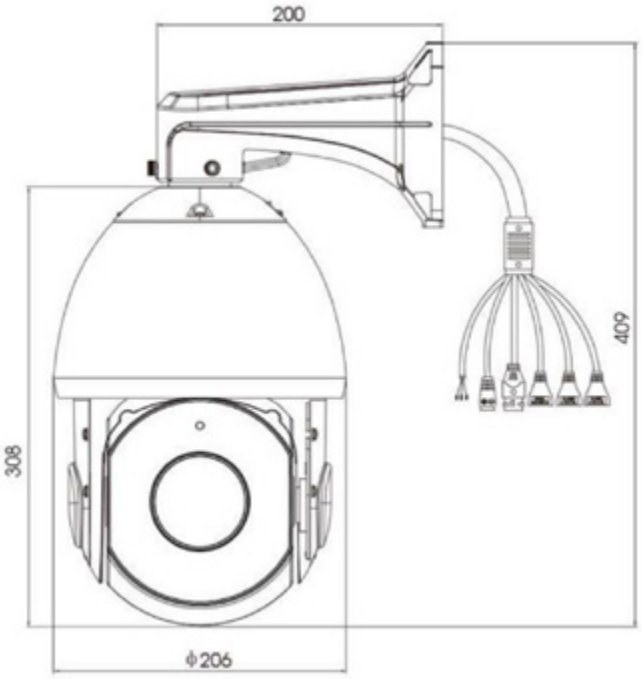

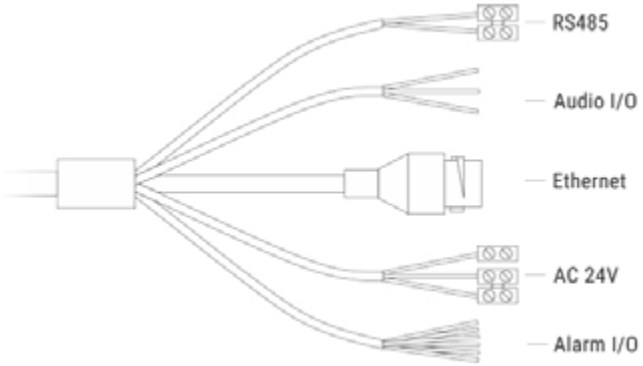

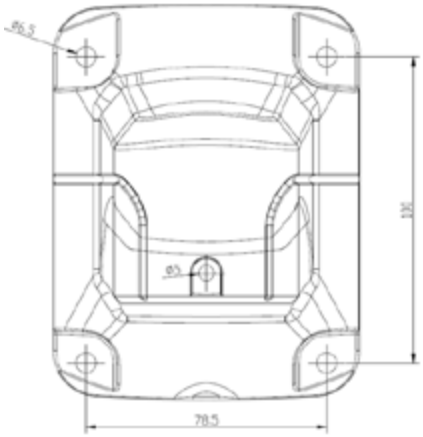

Аксессуары

HB-165-P1

Монтажная коробка
для PTZ камер

MBF-CMP1

Кронштейн для потолочного
крепления PTZ камер

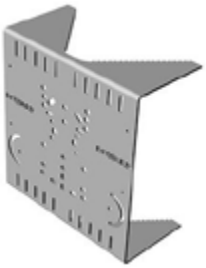

HT-275B

Универсальный адаптер для
оборудования на вертикальные
опоры диаметром от 70 до 275 мм